SD320 數位無鉛極速回溫烙鐵 ESD

320W 大功率極速回溫無鉛烙鐵，採用 LCD 雙溫度顯示，運用快速而便捷的數位化操作設定功能，加溫及溫度補償極快速且穩定，是大焊點無鉛焊接及被焊物快速散熱無鉛焊接的最佳利器。

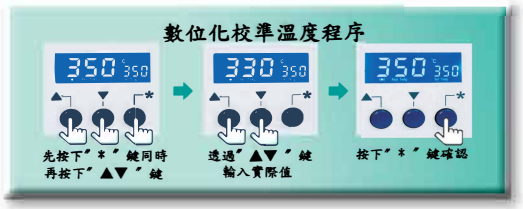

特　點

- 高頻渦流加熱，升溫及回溫極為快速，溫度感應準確靈敏。
- 背光 LCD 液晶，雙溫度顯示，可立即得知烙鐵頭溫度變化。
- 可設定待機休眠時間、自動關機時間，避免發生意外。
- 可設定溫度上下限，實施溫度異常報警系統。
- 數位化溫度校準方式，操作簡單、便捷迅速。
- 12 組溫度工作模式可供選擇。
- 烙鐵頭最小尺寸 Ø6mm，最大尺寸 Ø16mm。
- 烙鐵筆導線長度約 1.8M。
- 適用於散熱極快速的大面積焊接、電機焊接、銅柱焊接。
- ESD 靜電防護設計。

規　格
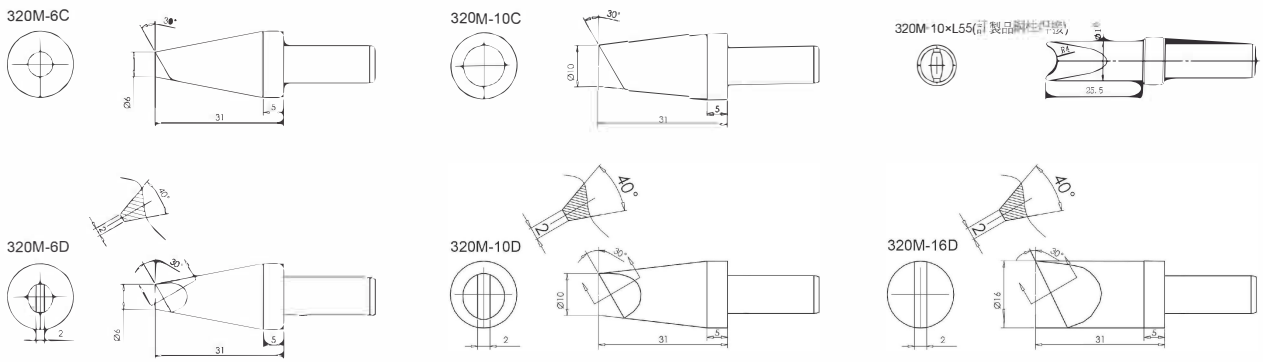
型號	SD320
輸入電壓 50~60Hz	區分 AC110V/AC220V
功率	320W
溫度範圍	50°C ~550°C
溫度穩定度	±2°C
烙鐵筆發熱元件	電磁式發熱器
烙鐵頭對地阻抗	<2Ω
烙鐵頭對地漏電壓	<2mV
尺寸	100(L)×245(W)×200(H)mm
重量	2.2 Kg